kibri® 16062 (A)

Zweiwegeunimog mit Zug- und Schubrahmen und Fahrleitungs-bauwagen

Unimog rail/road vehicle with track maintenance wagon
UNIMOG poute-rail avec wagon de chantier-pose de câble

MERCEDES-BENZ Unimog mit Schub- und Zugrahmen und Gleisgestänge, schwere Baureihe, Typ U2400, Radstand 2.810mm, 6 Zylinder Reihendieselmotor, 177 kW / 240 PS
2-achsiger Flachwagen Typ Kls / Kbs 442, Eigengewicht ~12.350kg, Ladelänge 12.500mm, Ladebreite 2.770mm, Ladefläche 34,6m², Länge über Puffer 13.860mm, Höchstgeschwindigkeit 100 km/h

Dieser Bausatz wurde sorgfältig geprüft. Sollte dennoch ein Teil fehlen oder fehlerhaft sein, dann fordern Sie dieses bitte unter Angabe der **Bausatz-, Spritzling- und Teilenummer**, die aus der Bauanleitung hervorgehen, bei uns an. Um Übermittlungsfehler auszuschließen, können wir Ersatzteilanforderungen nur noch **schriftlich** entgegennehmen!

The contents of this kit have been carefully checked and thus should correspond with components as listed in the „Parts List". Nevertheless, and in the event that a part / component is missing or is faulty, please request the necessary part, stating **article, shot and part number** as listed on the instruction sheet.

Cet article a été contrôlé avec soin. Si, malgré nos précautions, une pièce manquait ou était défectueuse, veuillez nous la demander en précisant la **référence de la maquetté et le numéro de grappes et le numéro de la pièce**, indiqués sur la notice de montage.

Änderungen vorbehalten
Sous réserve de modifications

Subject to alterations
Made in Germany

Kibri® - Spielwarenfabrik GmbH
Postfach 1540 · D-71005 Böblingen

www.kibri .com / info@kibri.com

Inhalt – contents – contenu
Haft.Et. : 370 / 388

Nr.	Stück	Nr.	Stück	Nr.	Stück
1346	1	1922	2	2058	2
1347A+B	1	1923	1		
1348	1	1924	2	E 85	2
1349	1	1926	1	E 86	2
1350	1	1927	2		
1392	1	2017	1	E 87	4
1559	1	2053	1	E 88	2
1780	1	2054	1	E 89	24
1890	1	2055	1	E 90	4
1920	1	2056	2		
1921	1	2057	1	3 Zugfedern	

NEM

Normschacht – Kupplungsaufnahme nach NEM 362
Standard NEM 362 coupling socket
Pour boîtiers d'attelage normalisé (NEM 362)

Passende Kupplungen erhältlich von :
Suitable couplings are available from:
Assortir attelage:
FLEISCHMANN, MÄRKLING, ROCO

A

Austauschbare Radsätze von ROCO:
Exchangeable wheels by ROCO:
Èxchange roues de ROCO:

=Gleichstrom
direct current / courant continu
Ø 11 # 40198

~Wechselstrom
alternating current / courant alternatif
Ø 11 # 40196

Kleben nur mit **kibri®** Plastikkleber Nr. 9995

Bitte beachten!
Beim Zusammenbau die Reihenfolge der Bauabschnitte einhalten! Benötigtes Teil mit einem Seitenschneider bzw. Modellbaumesser vom Spritzbaum abtrennen und entgraten. Vorsicht Verletzungsgefahr!
Kleben nur mit kibri-Plastikkleber Nr. 9995.
Andere Klebstoffe können zu Verformungen der Kunststoffteile führen.
Da Spritzlinge für mehrere Artikel verwendet werden, kann es sein, dass bei diesem Bausatz einige Teile übrig bleiben.

Please note!
When building this kit, please keep to the sequence of construction step as shown. Individual pieces should be separated from the sprue using cutters or a hobby knife, removing any flash at the same time, talking care not to injure yourself when doing so.
Use only kibri plastic adhesive No. 9995.
Other adhesives may deform the plastic pieces!
As each sprue may be used in several different kits, it may wall be that some pieces will not be required for this kit.

Attention!
Veillez à bien respecter l'ordre d'assemblage des pièces ! Détachez les pièces nécessaires du jet et lissez convenablement la découpe au moyen d'un stanley. Attention de ne pas vous couper !
Ne coller qu'avec la colle plastique kibri N° 9995.
L'utilisation d'autres colles peut entraîner une déformation des pièces synthétiques !
Etant donné que certains jets sont utilisés pour plusieurs articles, il est possible que cette boîte de construction contiennent quelques pièces excédentaires.

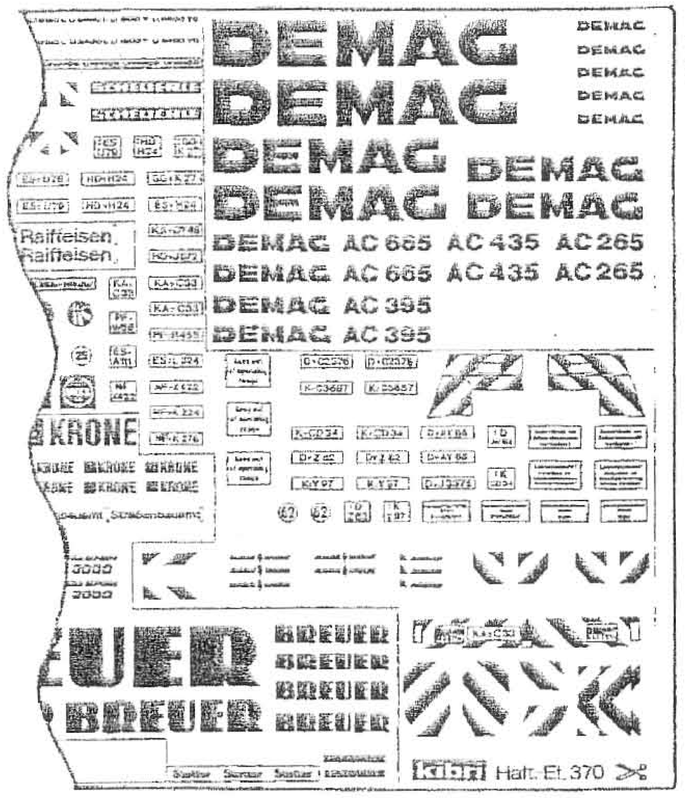

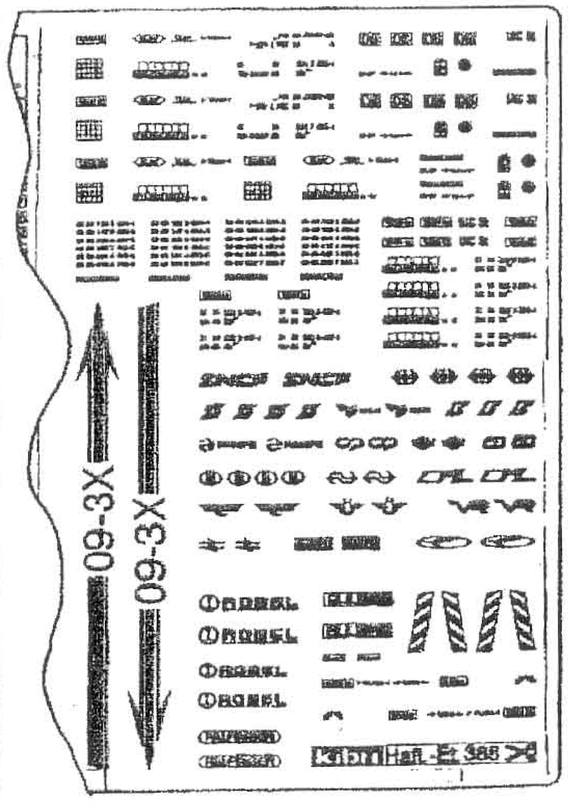

16062 B

1346

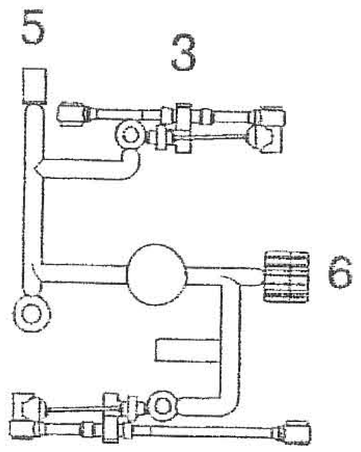

1347 A+B

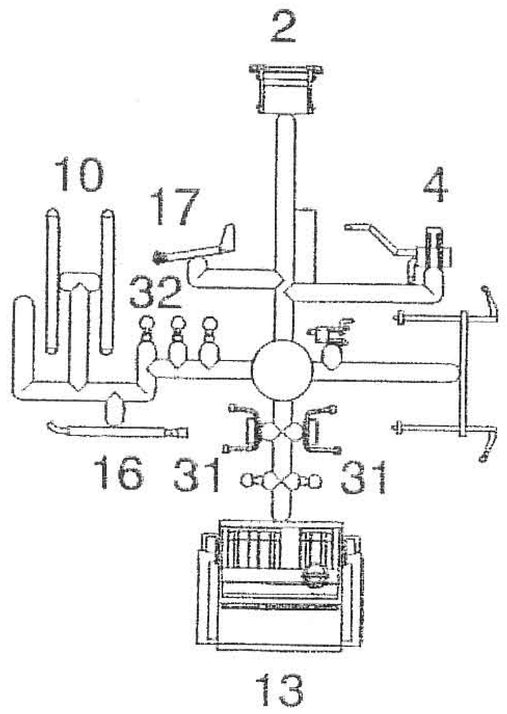

1348

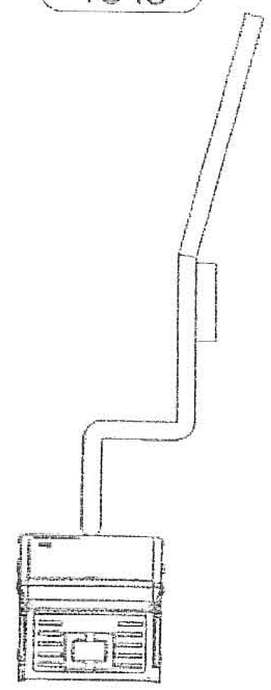

1349

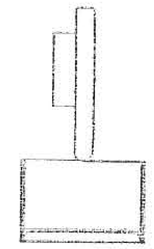

1350

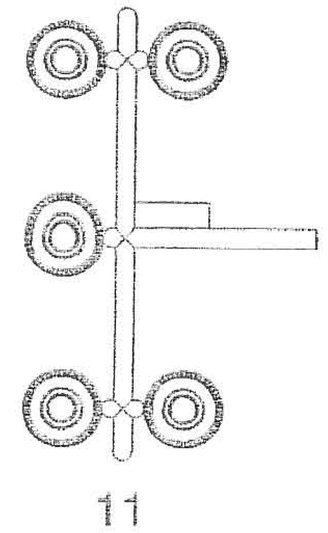

1392

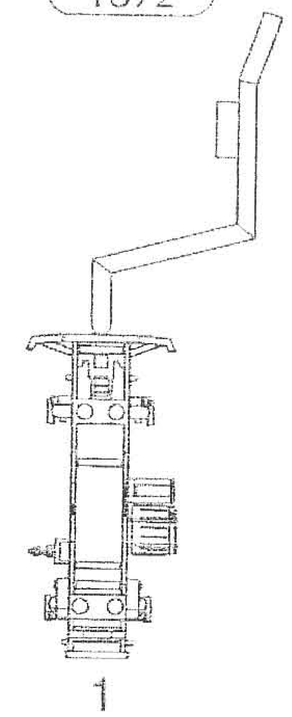

1559

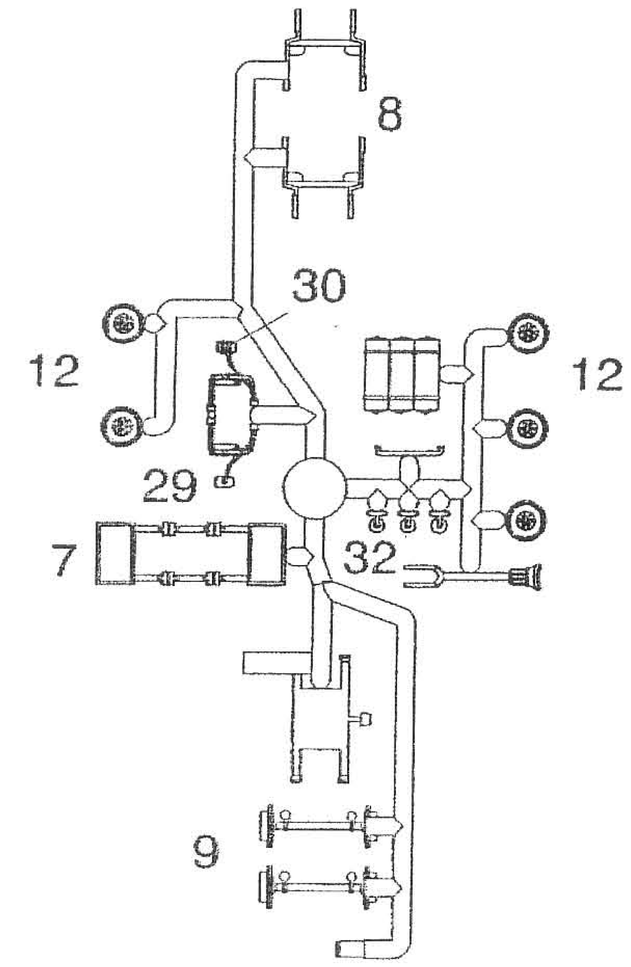

2017

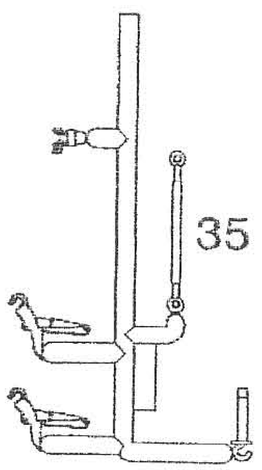

2053

18

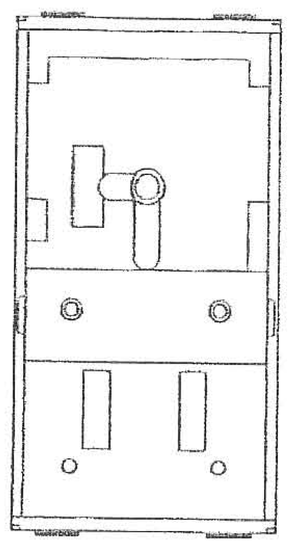

2054

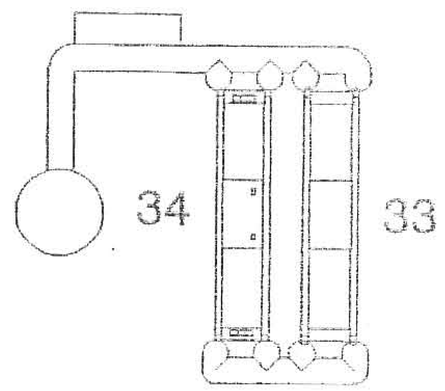

2055

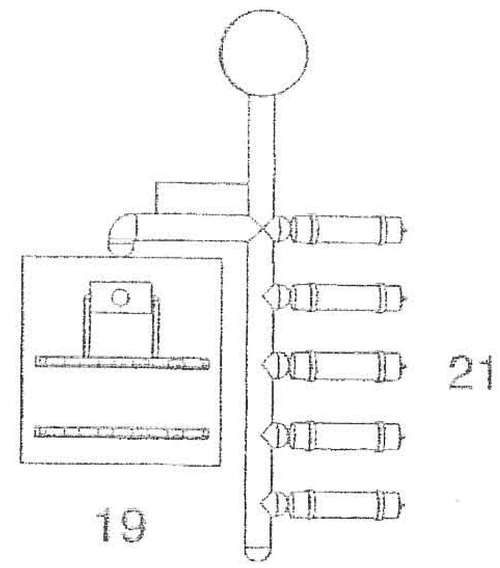

2056

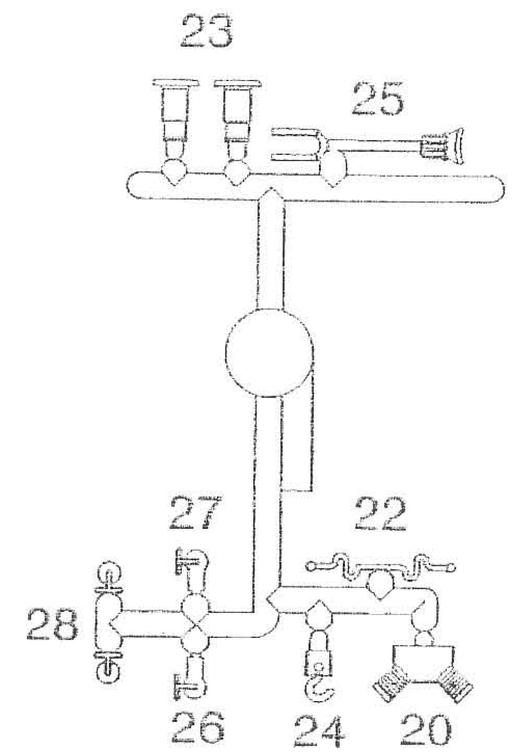

16062 C

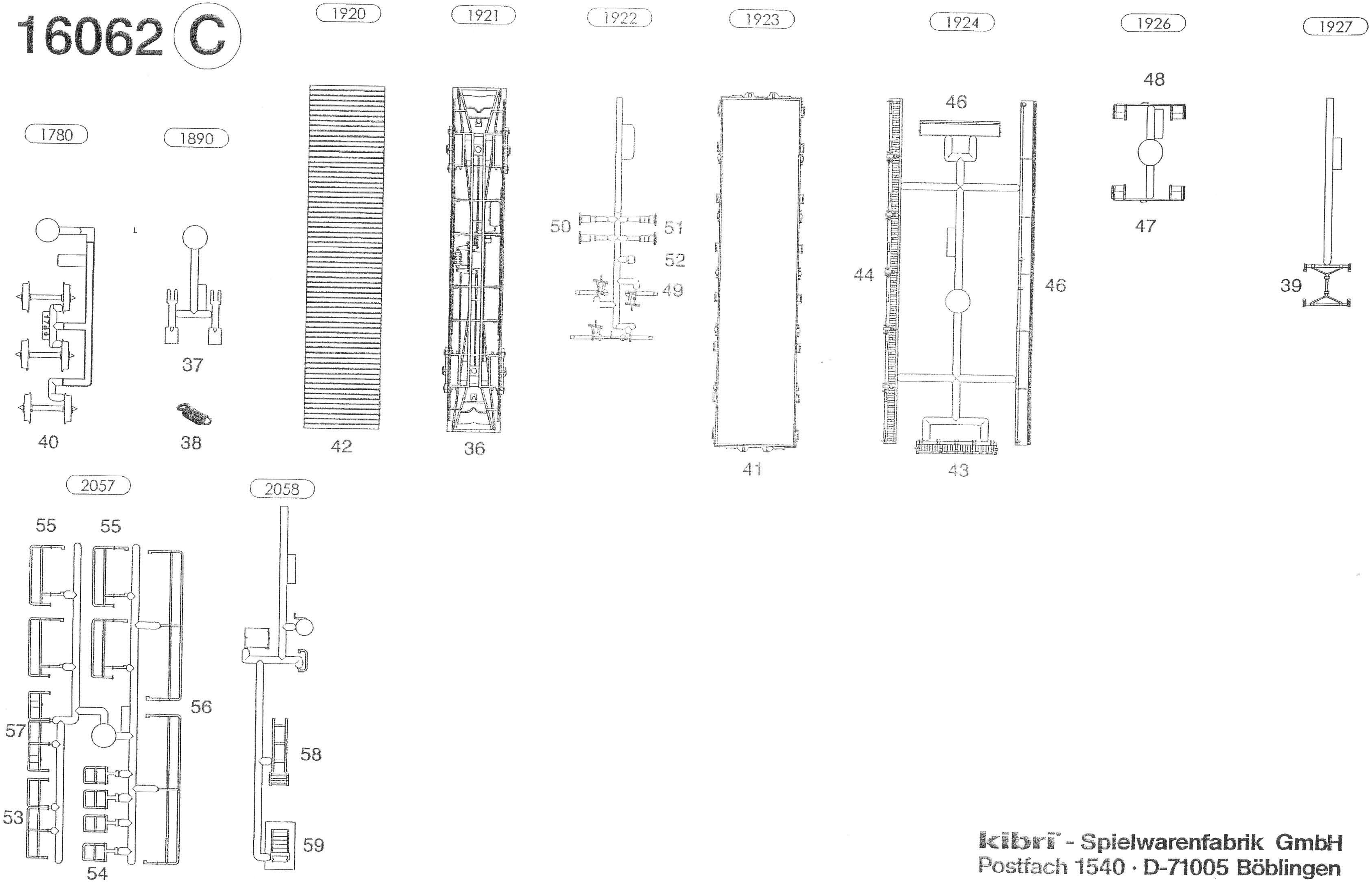

kibri - Spielwarenfabrik GmbH
Postfach 1540 · D-71005 Böblingen

16062 D

1

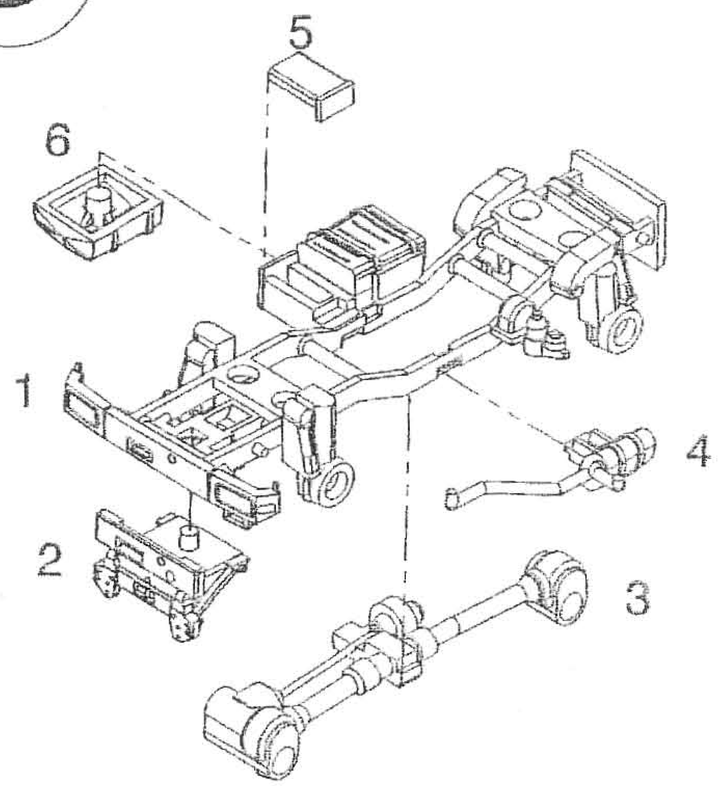
5
6
1
4
2
3

3

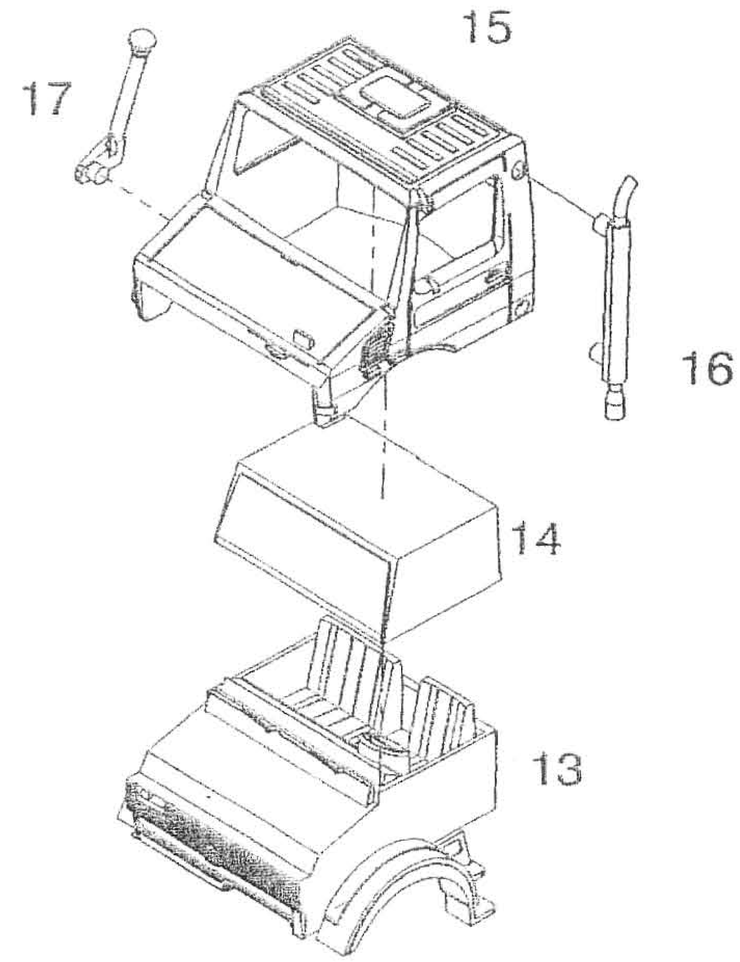
15
17
16
14
13

2

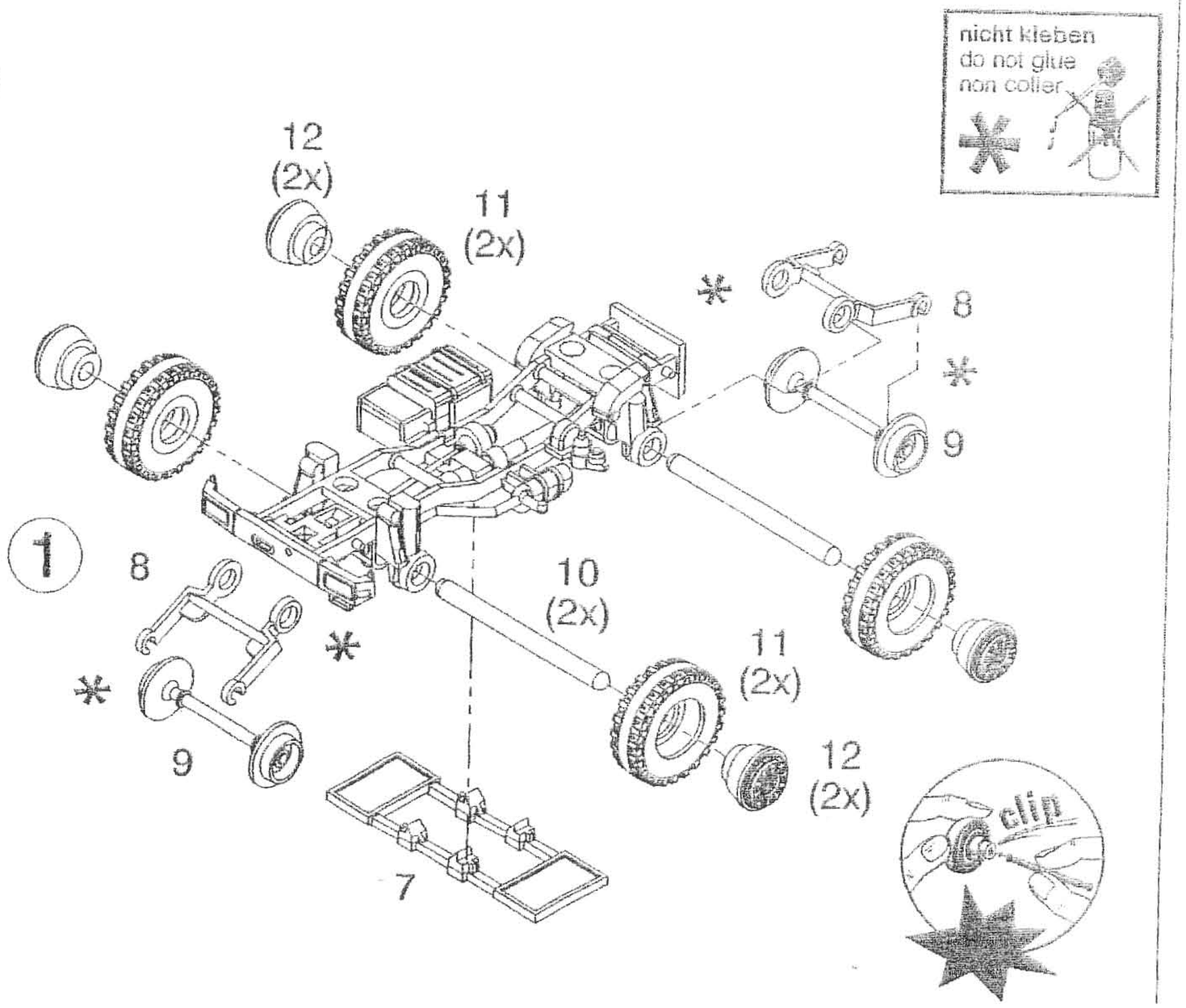
nicht kleben
do not glue
non coller
12
(2x)
11
(2x)
*
8
*
9
1
8
*
*
9
10
(2x)
11
(2x)
12
(2x)
7
clip

4

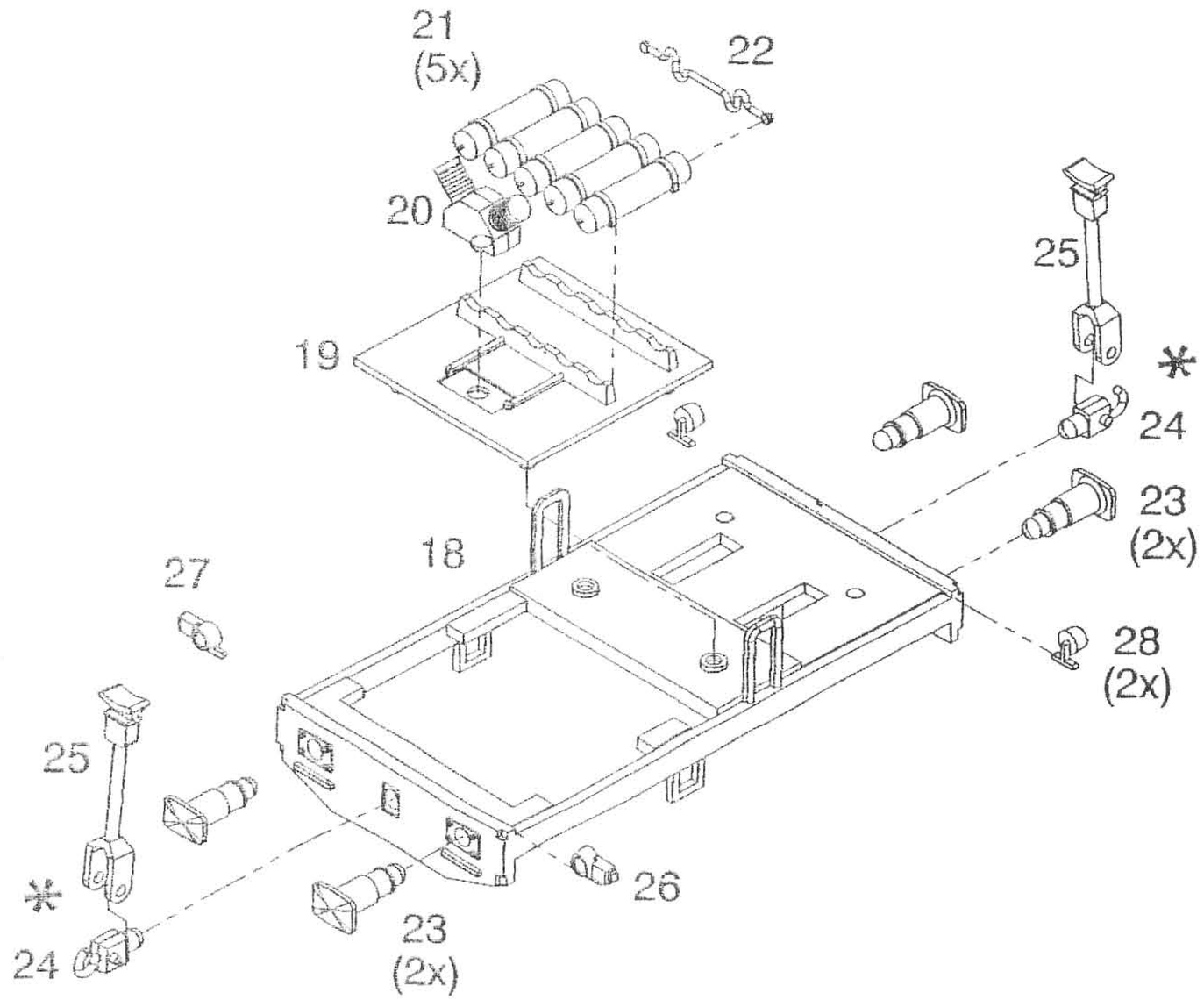
21
(5x)
22
20
25
19
*
24
23
(2x)
18
27
28
(2x)
25
*
24
23
(2x)
26

16062 E

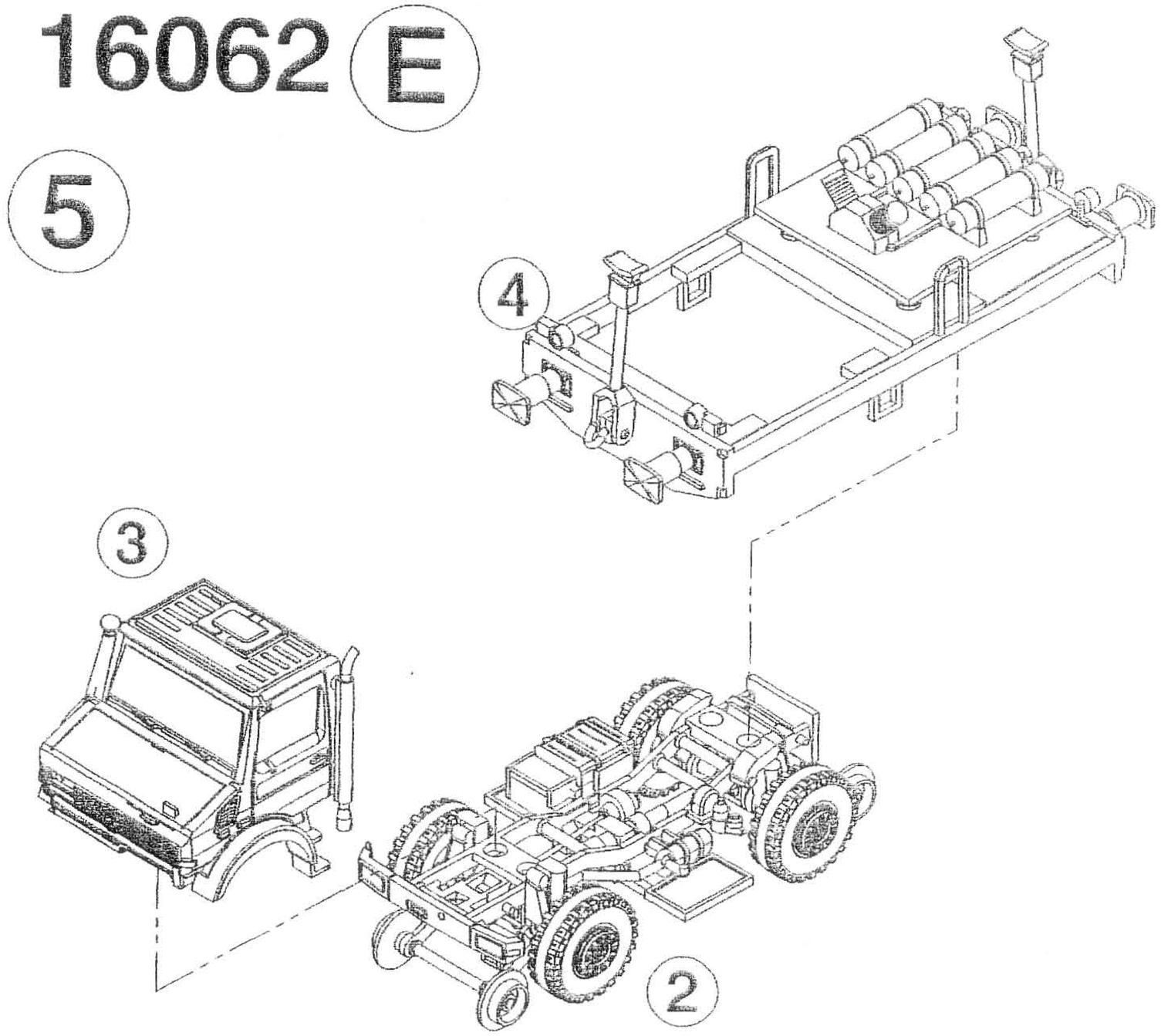
5
4
3
2

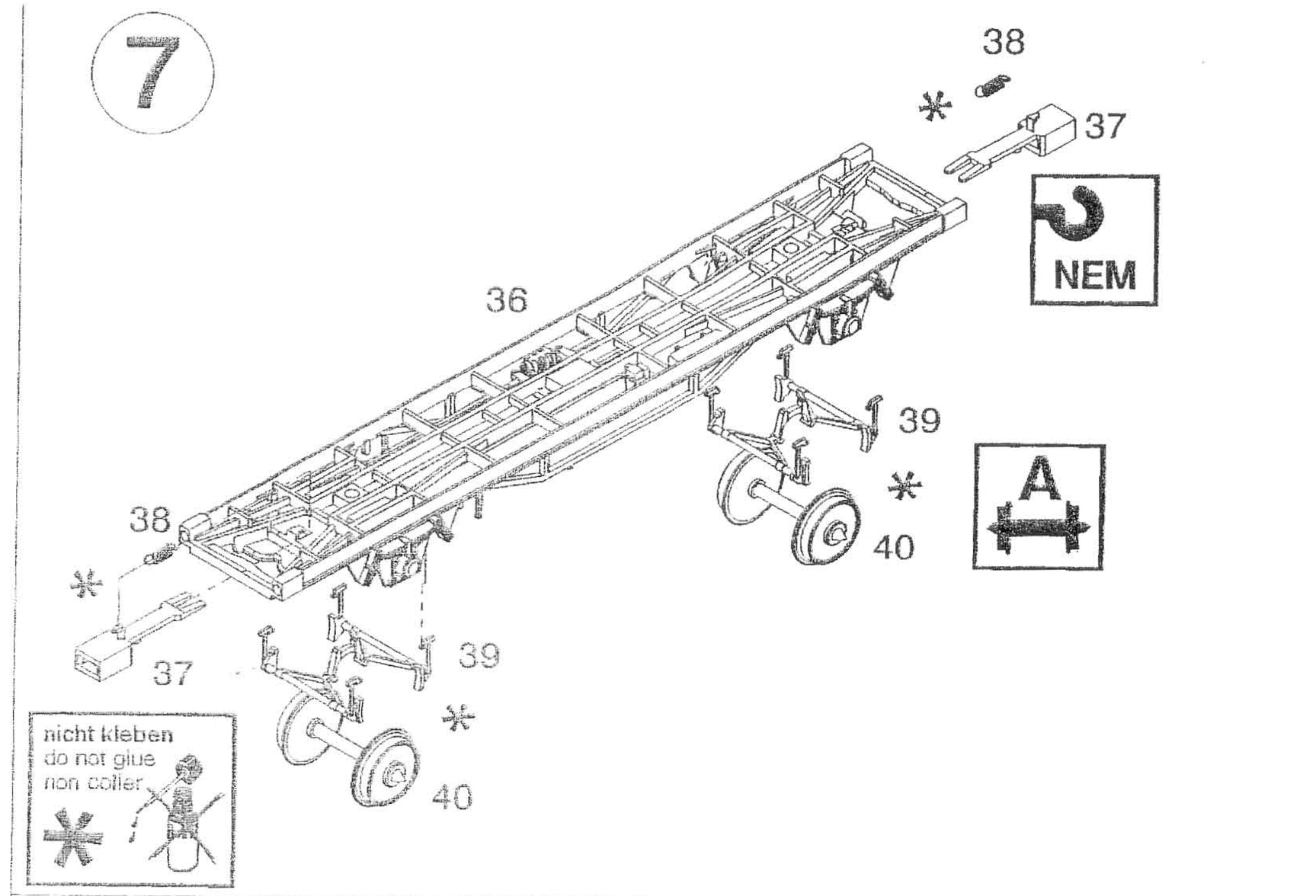
7
38
*
37
NEM
36
39
*
40
A
38
*
37
39
*
40
nicht kleben
do not glue
non coller
*

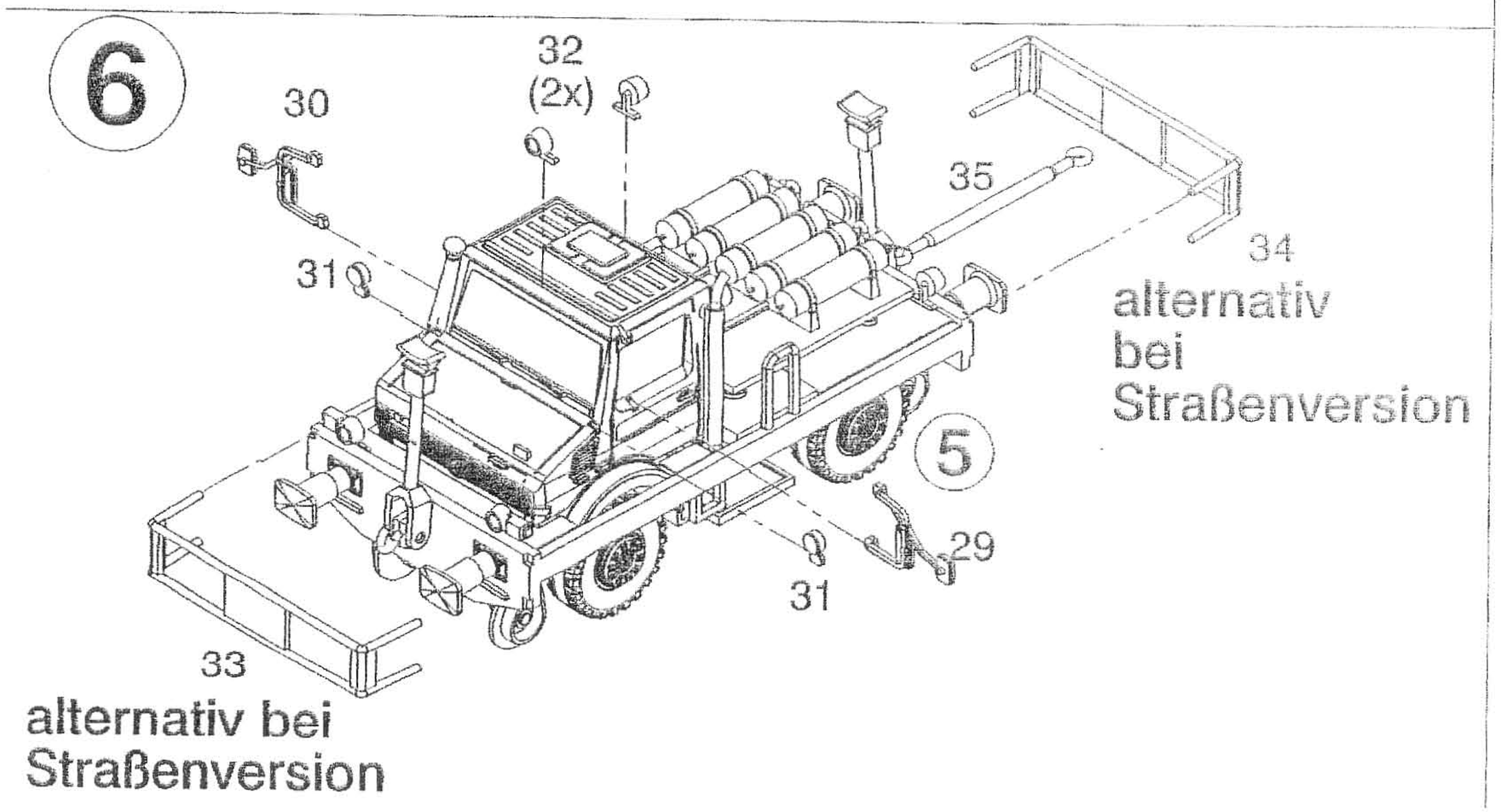
6
32
(2x)
30
35
31
34
alternativ
bei
Straßenversion
5
29
31
33
alternativ bei
Straßenversion

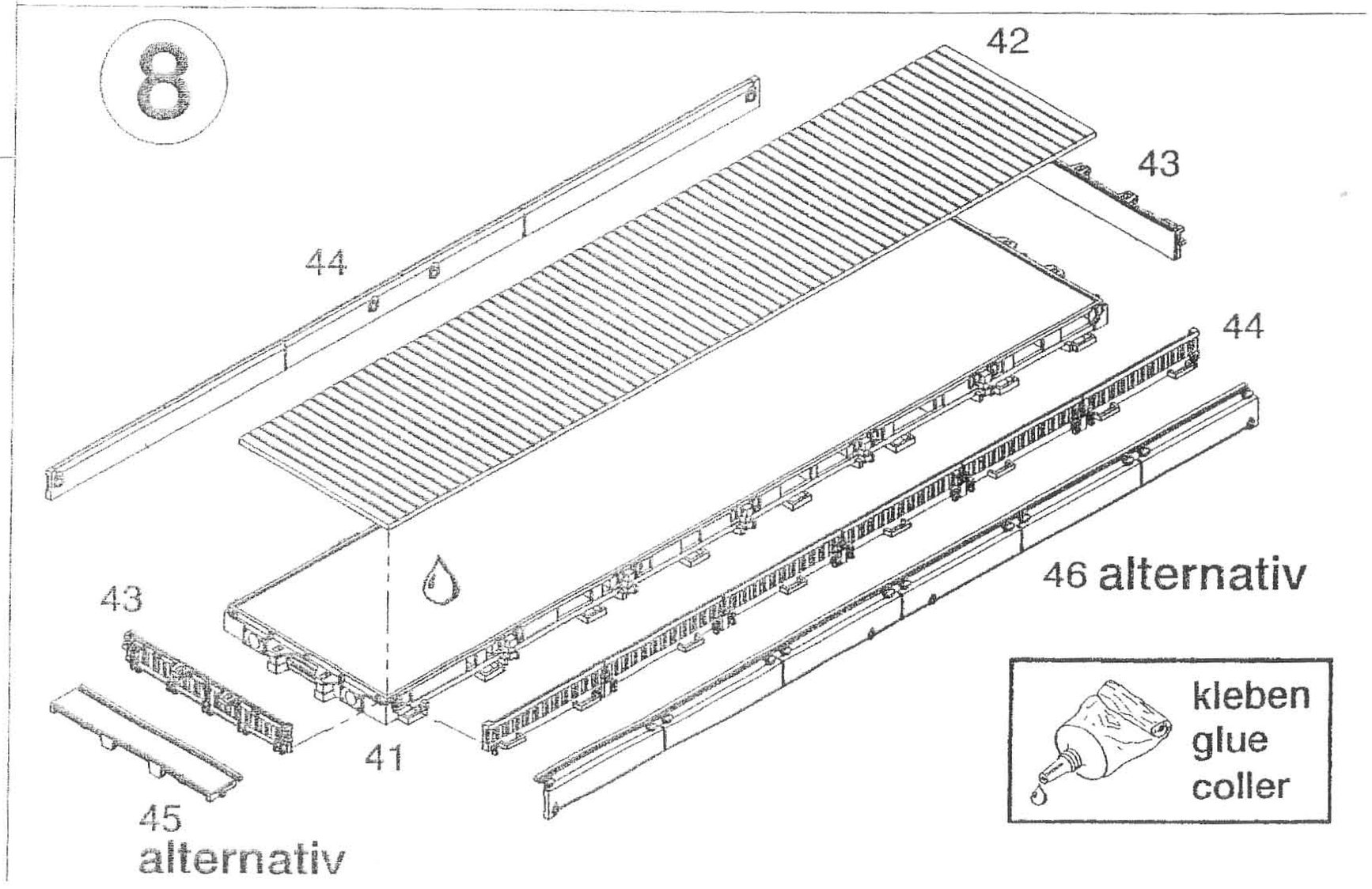
8
42
43
44
44
46 alternativ
43
41
45
alternativ
kleben
glue
coller

16062 F

9

54 (2x)
55 (2x)
57
52
56 (2x)
50 (2x)
55 (2x)
54 (2x)
53
7
52
50
47
8
51 (4x) alternativ
*
48
49

10

2x

48
*
59

11

2x

E 89
*
E 90 (6x)
E 85
E 86
E 87
E 90 (6x)
E 89
*
E 87
E 88

nicht kleben
do not glue
non coller

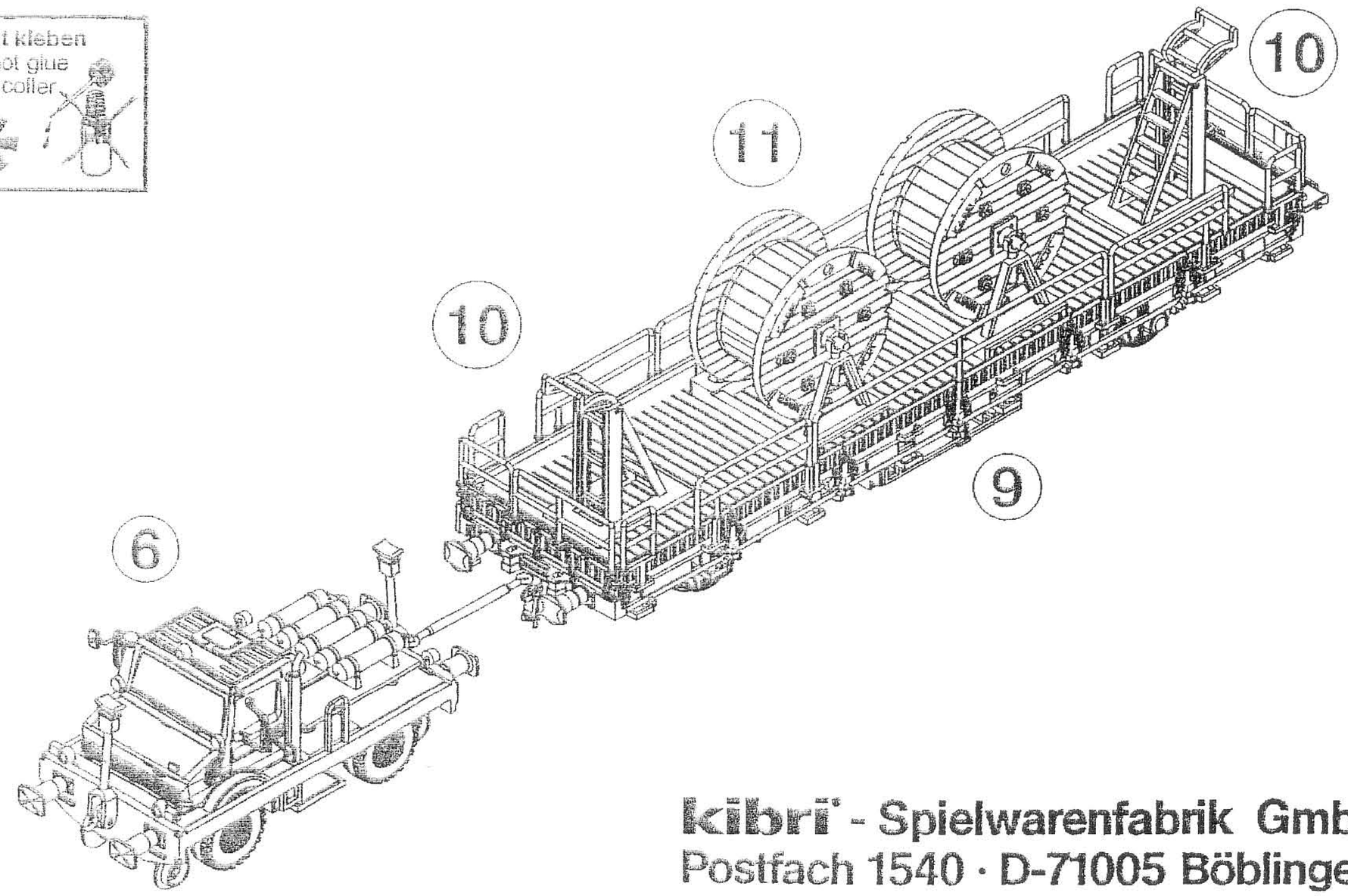

Weitere Informationen über das gesamte kibri-Sortiment finden Sie im kibri-Katalog, den Sie entweder in Ihrem Fachgeschäft oder direkt bei kibri gegen eine Schutzgebühr beziehen können.

Further information regarding the whole kibri range can be found in the kibri-catalogue which is obtainable from your specialist dealer or directly from kibri for a small charge.

Pour plus d'informations concernant de l'assortiment kibri, consultez le catalogue kibri, que vous pouvez obtenir chez votre détaillant ou directement chez kibri, moyennant paiement.

kibri® - Spielwarenfabrik GmbH
Postfach 1540 · D-71005 Böblingen