kibri 16100 A

Gleiskraftwagen „Bullok“ mit Ladekran
„Bullok“ Rail motor car
Draisine de travail „Bullok“

ROBEL Gleiskraftwagen,
Länge über Puffer ca. 11300 mm,
Höhe über SOK ca. 3700 mm,
Breite ca. 2900 mm, Achsabstand 6500 mm,
wassergekühlter Dieselmotor KHD Type BF 8 M 1015 C,
440 kW/598 PS bei 1900 U/min, Höchstgeschwindigkeit 120 km/h,
Anfahrzugkraft 90 kN, Anhängelast 2000t,
Eigengewicht ca 25000 kg, max. Gewicht (beladen) ca 30000 kg.
PALFINGER Ladekran Type PK 19000

Dieser Bausatz wurde sorgfältig geprüft. Sollte dennoch ein Teil fehlen oder fehlerhaft sein, dann fordern Sie dieses bitte unter Angabe der **Bausatz-, Spritzling- und Teilenummer,** die aus der Bauanleitung hervorgehen, bei uns an. Um Übermittlungsfehler auszuschließen, können wir Ersatzteilanforderungen nur noch *s c h r i f t l i c h* entgegennehmen !

The contents of this kit have been carefully checked and thus should correspond with components as listed in the "Parts List". Nevertheless, and in the event that a part / component is missing or is faulty, please request the necessary part, stating **article, shot and part number** as listed on the instructionsheet.

Cet article a été contrôlé avec soin. Si, malgré nos précautions, une pièce manquait ou était défecteuse, veuillez nous la demander en précisant la **référence de la maquette et le numéro de grappes et le numéro de la pièce,** indiqués sur la notice de montage.

Änderungen vorbehalten - Subject to alterations
Sous réserve de modifications - *Made in Germany*

kibri - Spielwarenfabrik GmbH
Postfach 1540 · D-71005 Böblingen
www.kibri.com / info@kibri.com

Inhalt – contents – contenu

Haft.- Et. **388**

10x Kugeln ø6
3x Zugfedern ø2

Nr.	Stück	Nr.	Stück
736	1	1887	1
1673	2	1888	1
1880	1	1889	2
1881	1	1890	1
1882	1	1891	1
1883	1	1892	1
1884	1	1893	1
1885	1	1894	1
1886	1		

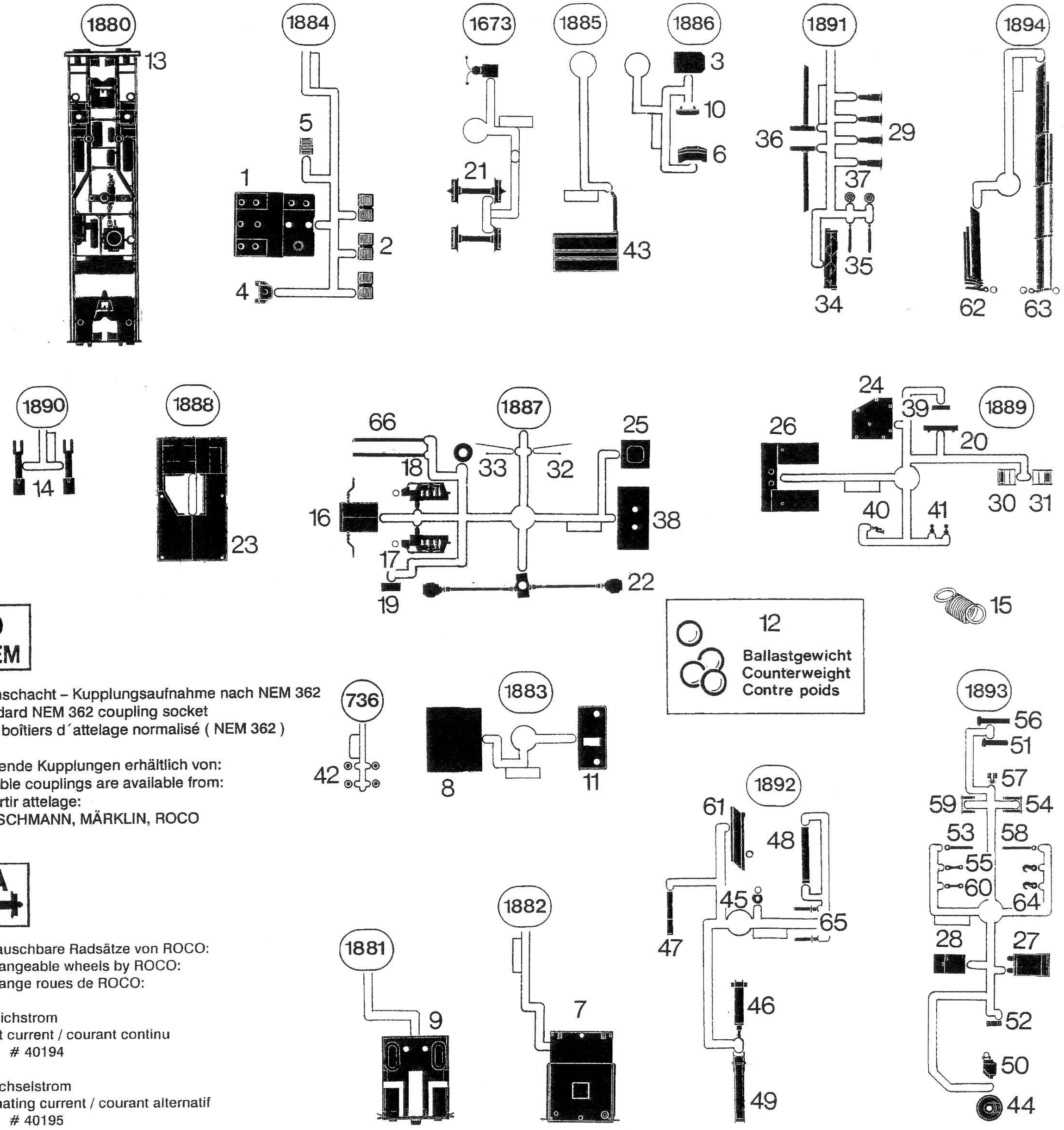

Bitte beachten!
Beim Zusammenbau die Reihenfolge der Bauabschnitte einhalten! Benötigtes Teil mit einem Seitenschneider bzw. Modellbaumesser vom Spritzbaum abtrennen und entgraten. Vorsicht Verletzungsgefahr!
Kleben nur mit kibri-Plastikkleber Nr. 9995.
Andere Klebstoffe können zu Verformungen der Kunststoffteile führen!

Please note!
When building this kit, please keep to the sequence of construction step as shown. Individual pieces should be separated from the sprue using cutters or a hobby knife, removing any flash at the same time, taking care not to injure yourself when doing so.
Use only kibri plastic adhesive No. 9995.
Other adhesives may deform the plastic pieces!

Attention !
Veillez à bien respecter l'ordre d'assemblage des pièces! Détachez les pièces nécessaires du jet et lissez convenablement la découpe au moyen d'un stanley.
Attention de ne pas vous couper!
Ne coller qu'avec la colle plastique kibri N° 9995.
L'utilisation d'autres colles peut entraîner une deformation des pièces synthetiques!

Normschacht – Kupplungsaufnahme nach NEM 362
Standard NEM 362 coupling socket
Pour boîtiers d´attelage normalisé (NEM 362)

Passende Kupplungen erhältlich von:
Suitable couplings are available from:
Assortir attelage:
FLEISCHMANN, MÄRKLIN, ROCO

Austauschbare Radsätze von ROCO:
Exchangeable wheels by ROCO:
Èxchange roues de ROCO:

=Gleichstrom
direct current / courant continu
Ø 9 # 40194

~Wechselstrom
alternating current / courant alternatif
Ø 9 # 40195

16100 B

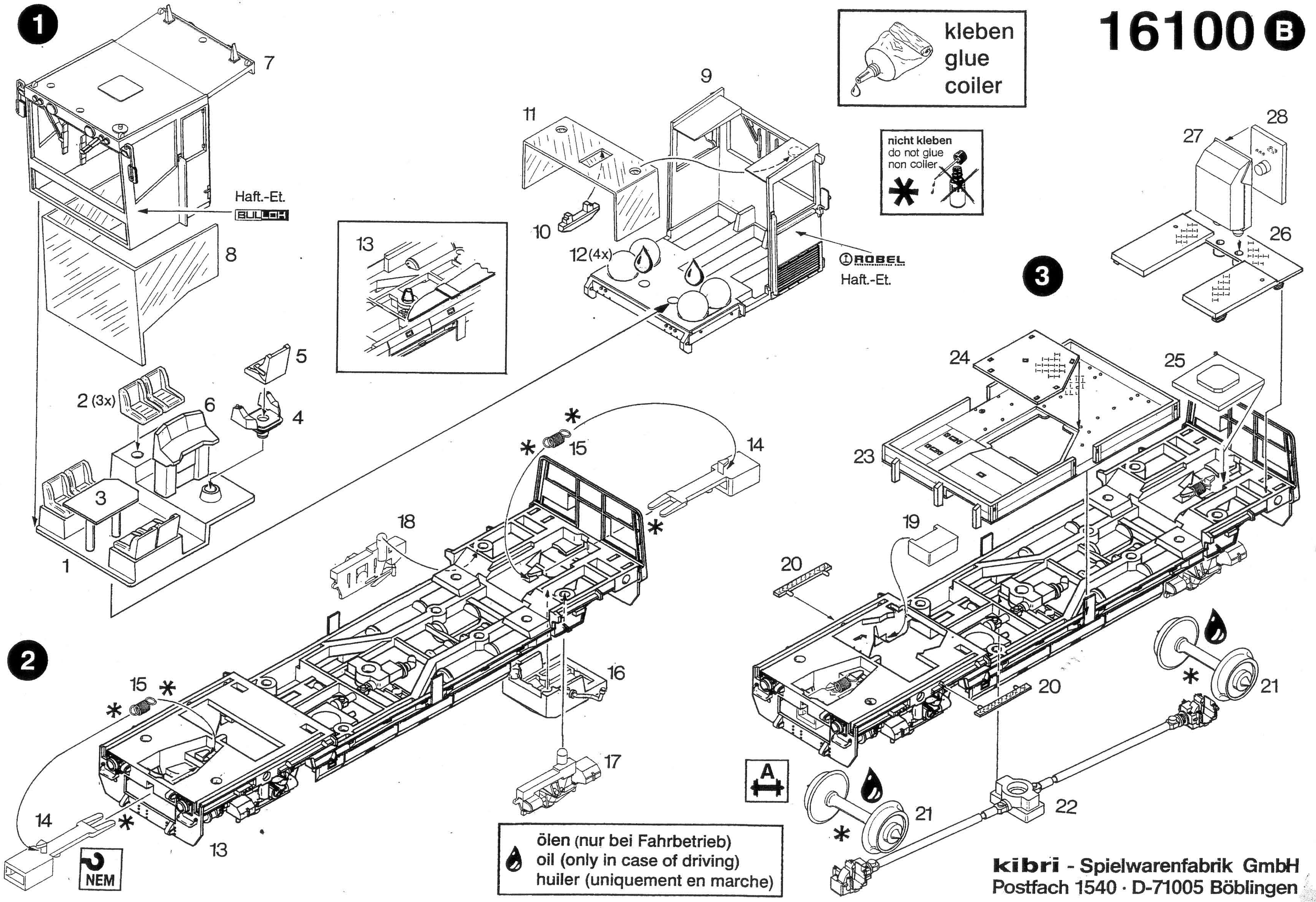

kibri - Spielwarenfabrik GmbH
Postfach 1540 · D-71005 Böblingen

16100 C

kleben
glue
coiler

nicht kleben
do not glue
non coller

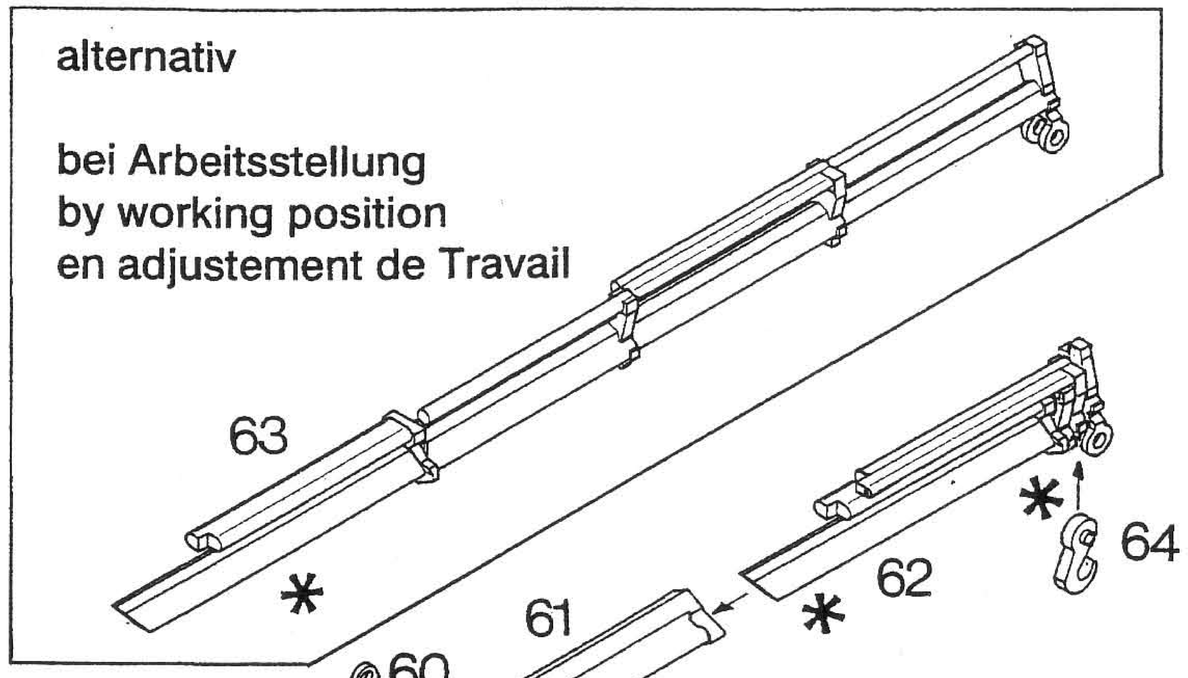
alternativ
bei Arbeitsstellung
by working position
en adjustement de Travail
63
64
62
61
60

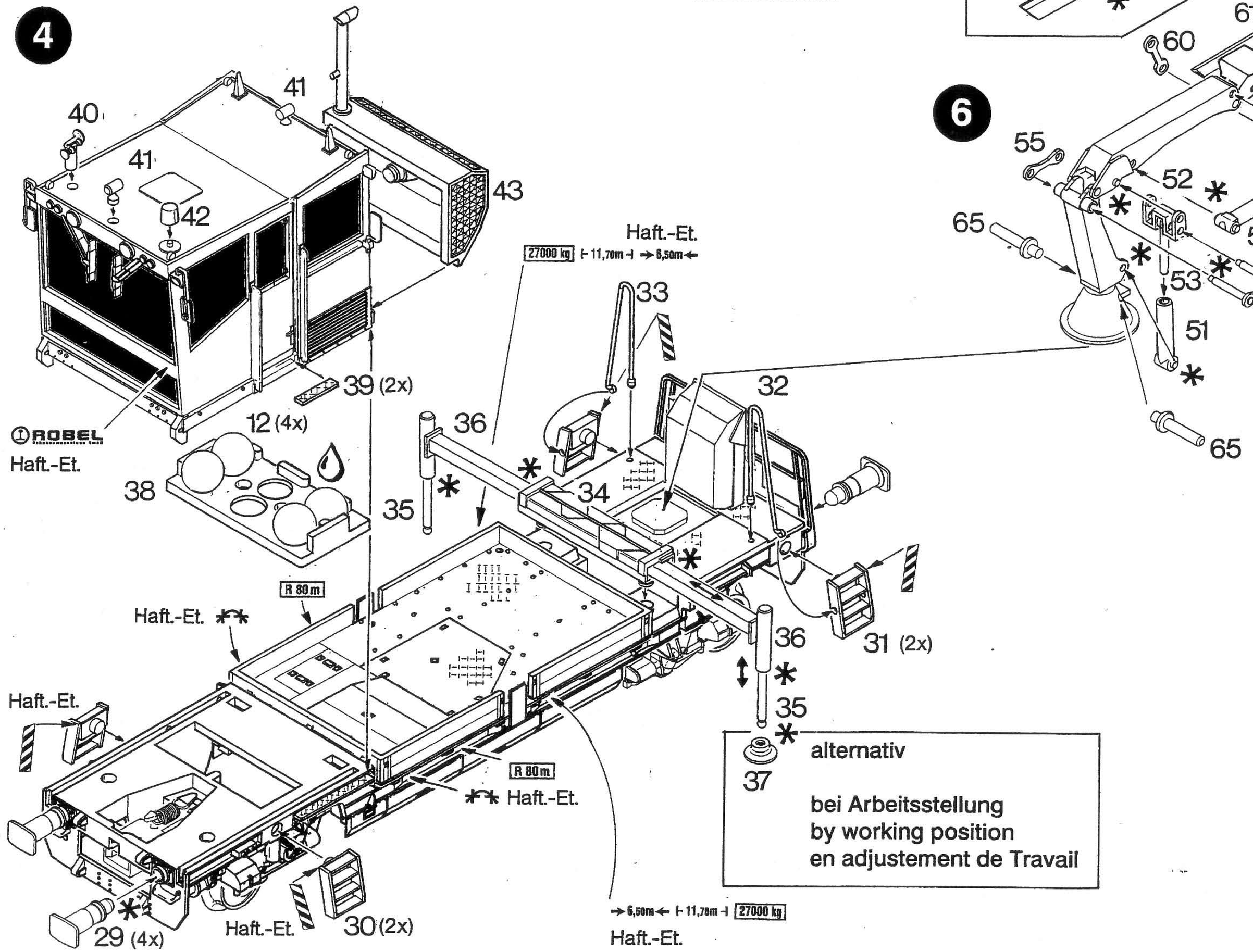
4
40
41
41
42
43
ROBEL
Haft.-Et.
39 (2x)
12 (4x)
38
Haft.-Et.
27000 kg
11,70m
6,50m
33
36
35
34
32
R 80m
Haft.-Et.
Haft.-Et.
36
35
31 (2x)
37
alternativ
bei Arbeitsstellung
by working position
en adjustement de Travail
R 80m
Haft.-Et.
Haft.-Et.
29 (4x)
Haft.-Et.
30 (2x)
6,50m
11,70m
27000 kg
Haft.-Et.
6
55
52
57
59
58
56
65
53
54
51
65

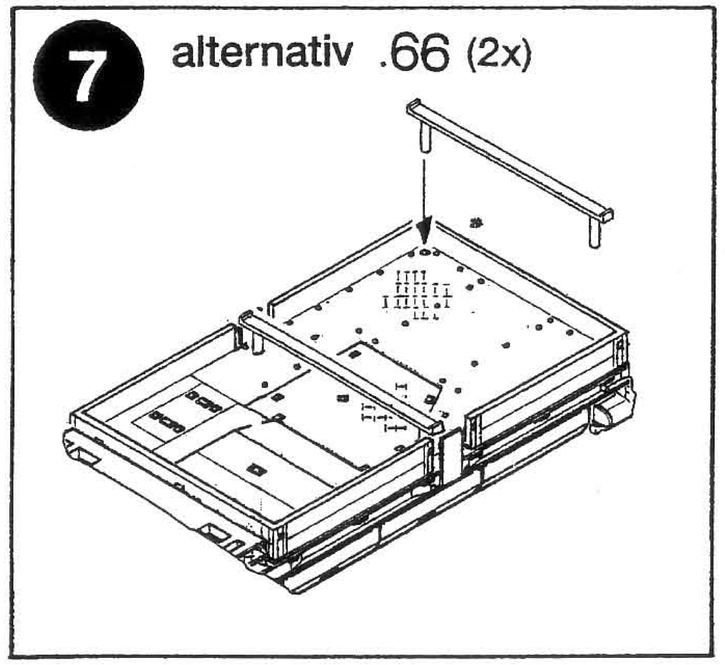
7
alternativ .66 (2x)

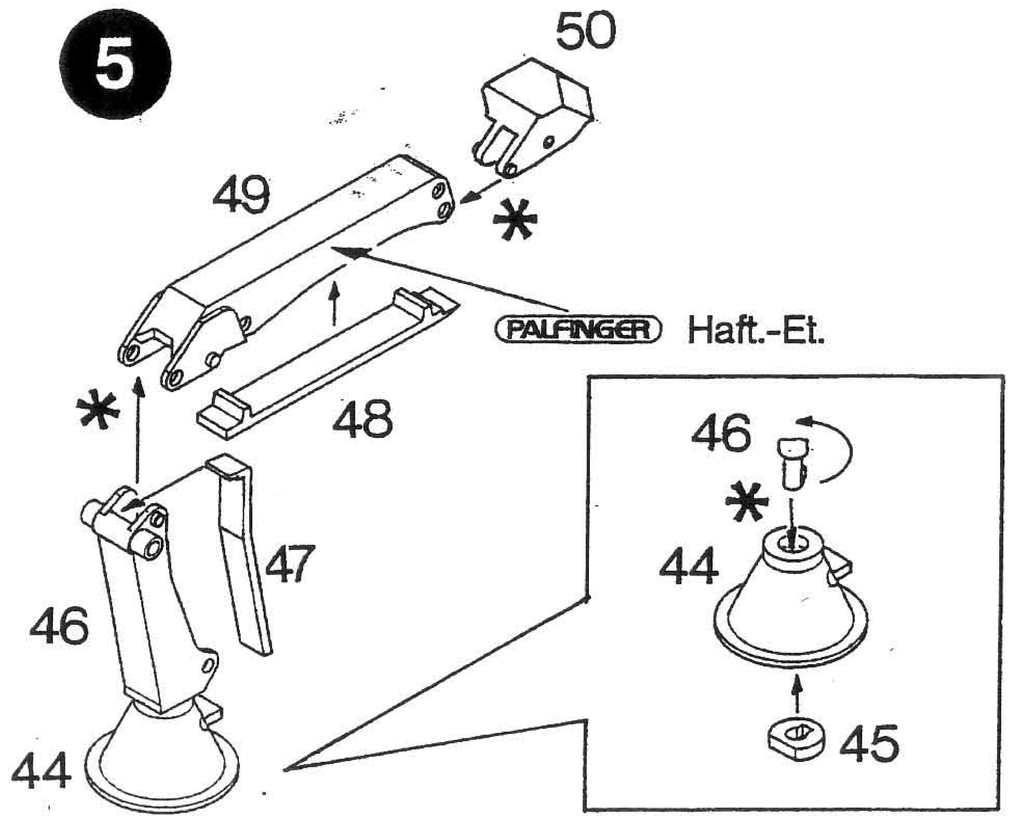
5
50
49
PALFINGER
Haft.-Et.
48
46
47
44
46
44
45